ŘEZ A-A
M 1:20

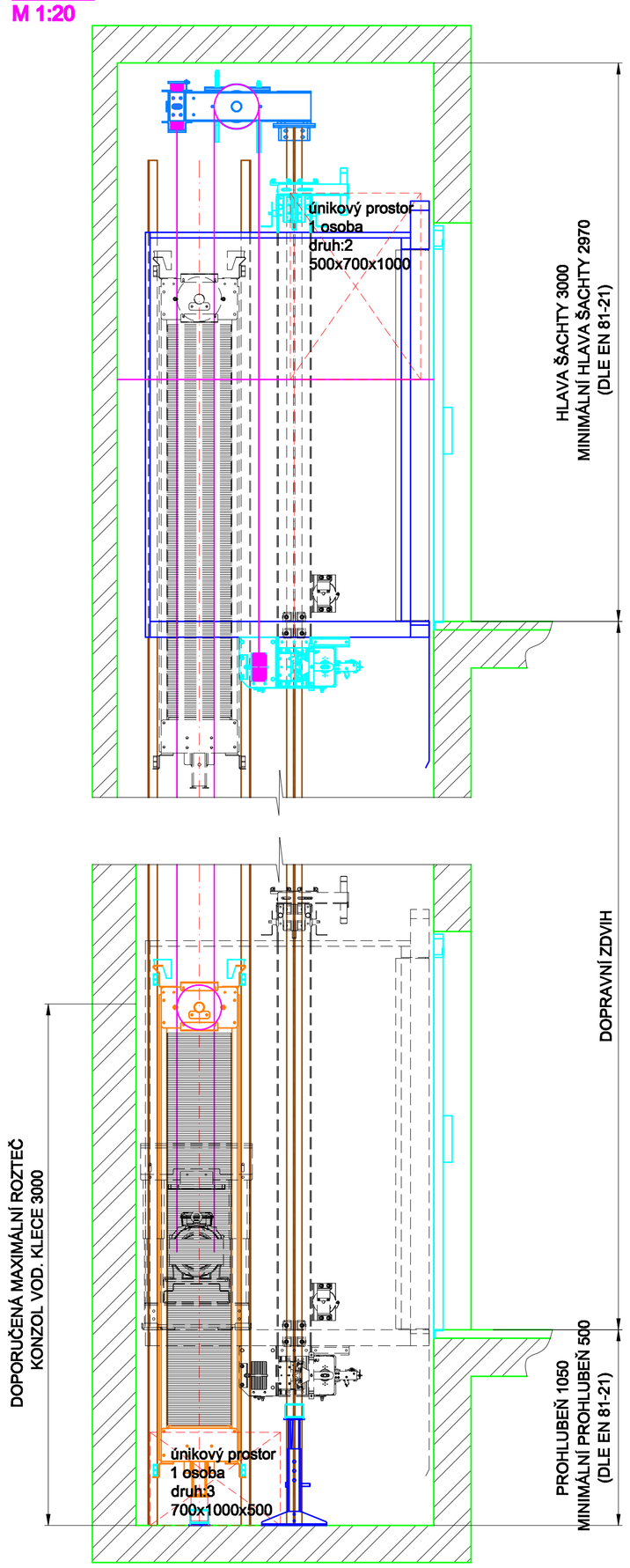

ZAŘÍZENÍ V PROHL. (OBECNĚ) POHLED P3
M 1:30

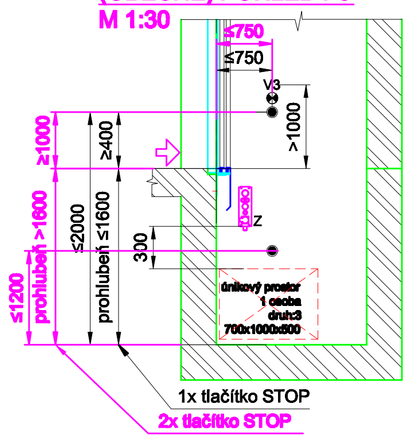

HLAVA ŠACHTY
M 1:20

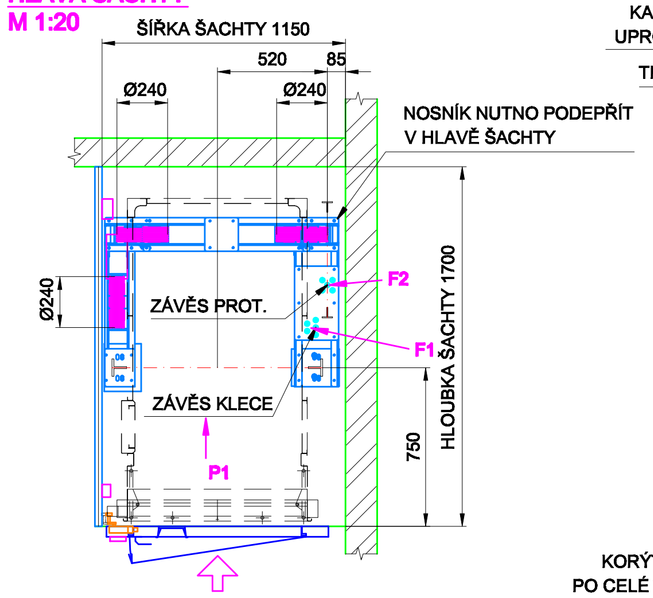

ŘEZ ŠACHTOU
RÁM:TLM10-MAXI
KABINA VÝŘEZ
M 1:20

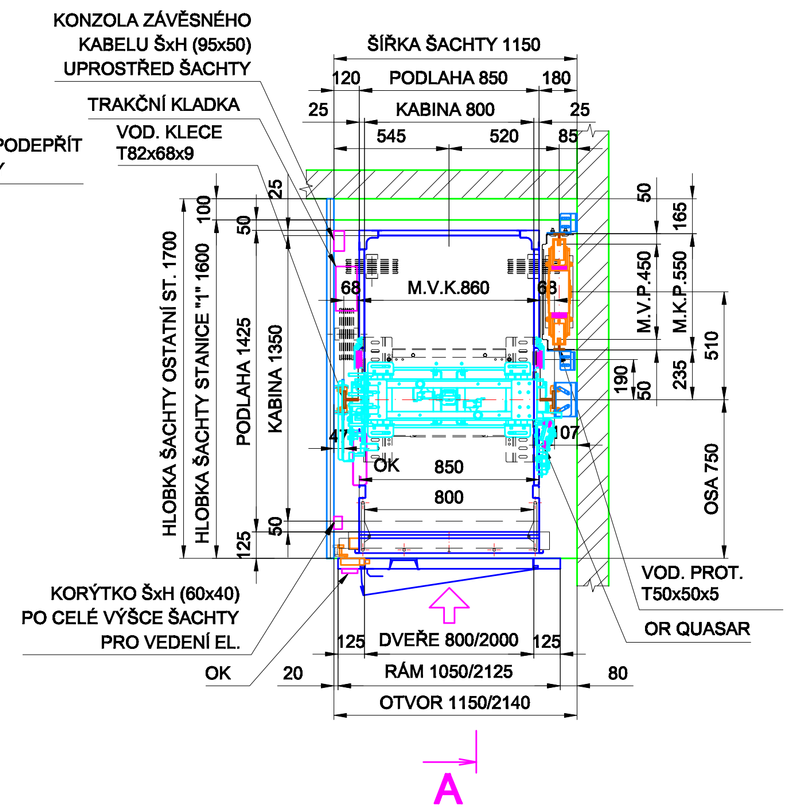

DVEŘNÍ OTVOR
ŠACHETNÍ: KLEFER-LUXURY
KABINOVÉ: METRON-BUS
M 1:20

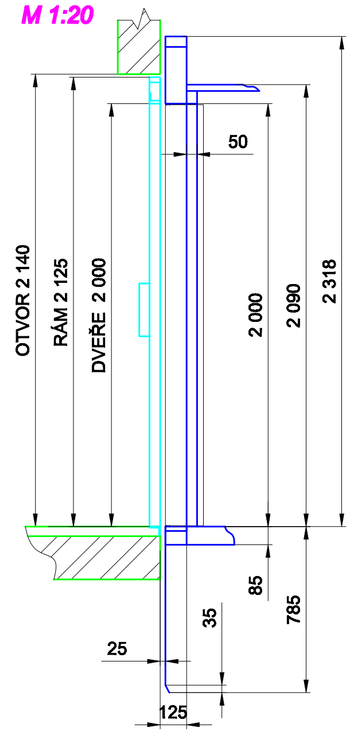

NOSNÍK PŘEVÁDĚCÍCH KLADEK

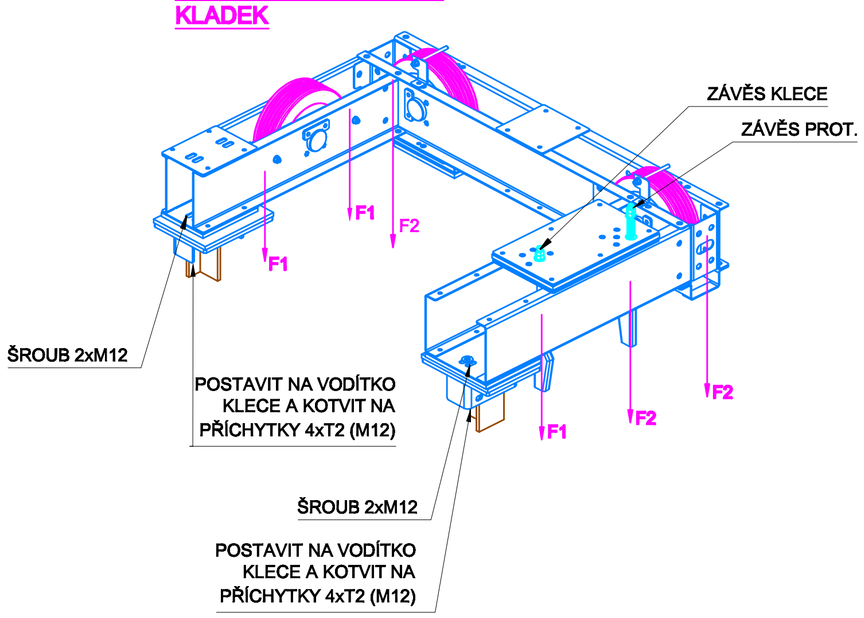

POHLED P1
M 1:20

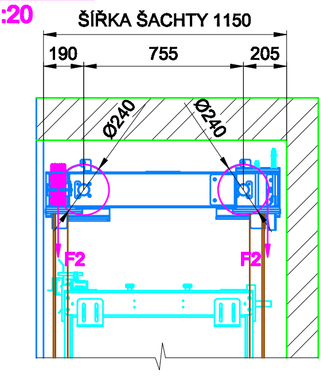

POHLED P1
M1:20

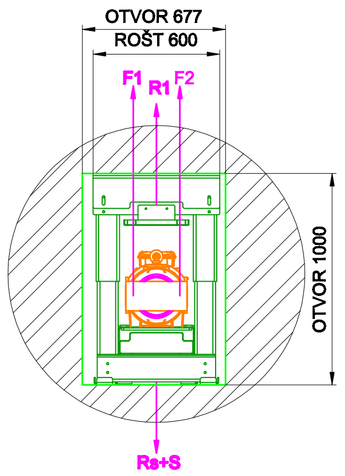

STROJOVNA
M1:20

PROHLUBEŇ
M1:20

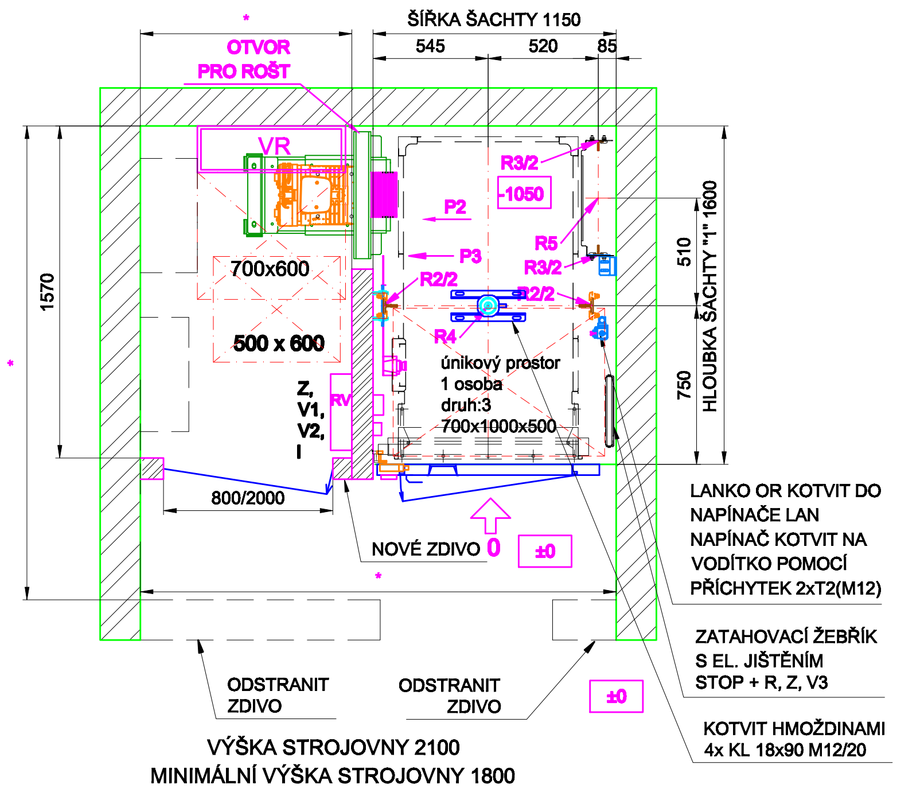

VÝŠKA STROJOVNY 2100
MINIMÁLNÍ VÝŠKA STROJOVNY 1800
(DLE EN 81-21)

* nutno zaměřit pro konkrétní zakázku

PODLOŽKA POD VODÍTKO

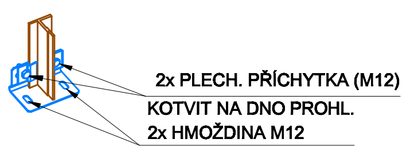

POŽADAVKY:

PROHLUBEŇ:
V prohlubni je umístěn vypínač STOP, elektrická zásuvka, vypínač elektrického osvětlení šachty a ovládačová kombinace pro revizní jízdu dle EN 81-20 ed.2, kap. 5.2.1.5

OSVĚTLENÍ:
Šachty- trvale namontované elektrické osvětlení poskytující intenzitu osvětlení min. 50lx 1,0m nad střechou klece v její svislé projekci. Nejméně 50lx 1,0m nad podlahou prohlubně. V ostatních místech šachty nejméně 20lx dle EN 81-20 ed.2,kap. 5.2.1.4.1
Nástupiště - Intenzita osvětlení 50 lx na podlaze v blízkosti šachetních dveří
Prostor pro strojní zařízení a kladky - pracovní místa v prostorech pro strojní zařízení a místnosti pro kladky musí být opatřeny trvale namontovaným elektrickým osvětlením a intenzitou osvětlení nejméně 200lx v úrovni podlahy všude, kde osoba musí pracovat a 50lx v úrovni podlahy k pohybu mezi pracovními plochami. Napájení tohoto osvětlení musí odpovídat EN 81-20 ed.2, kapitole 5.10.7.1.

VĚTRÁNÍ ŠACHTY: dle EN 81-20 ed.2, kap.5.2.1.3 a v příloze E.3

PROSTŘEDÍ: dle EN 81-20 ed.2 se základní a teplotou od +5 do +40 °C
Prostředí z hlediska úrazu el. proudu dle ČSN (STN) 33 2000-5-51 ed.3 - normální

STŘECHA KLECE:
Na střeše klece je umístěn ovládač revizní jízdy, ovládač STOP a elektrická zásuvka dle EN 81-20 ed.2, kap. 5.4.8. Střecha musí být opatřena okopovým plechem o výšce 100 mm dle EN 81-20 ed.2, kap. 5.4.7.2

LEGENDA:

V3 - VYPÍNAČ OSVĚTLENÍ ŠACHTY
Z - ZÁSUVKA
I - PŘÍVOD 230V S JISTIČEM
R - ŽEBŘÍK
- STOP
VR - VÝTAHOVÝ ROZVADĚČ
RV - ROZVODNICE S HL. VYPÍNAČEM
V1 - HL. VYPÍNAČ VÝTAHU
V2 - VYPÍNAČ OSVĚTLENÍ STROJOVNY
M.V.K. - MEZI VODÍTKY KLECE
M.V.P. - MEZI VODÍTKY PROT.
M.K.P. - MEZI KONZOLY PROT.

TOLERANCE:

- M.V.K. a M.V.P. má max. odchylku 0 až +2 mm
- Osa vodítek klece má max. odchylku -5 až +5 mm
- Čelní stěna šachty musí být rovná, max. odchylka od svislice -10 až +10 mm
- Zbývající stěny mají max. odchylku od svislice -10 až +10 mm
- Konzoly pro kotvení vodítek jsou vyrobeny s regulací -10 mm až +10 mm

ZÁKLADNÍ ÚDAJE:

DRUH VÝTAHU	TRAKČNÍ
ZDVIH	MAXIMÁLNÍ 25 m
POČET STANJNÁST.	-
POČET OSOB	6
TŘÍDA	-

SILOVÉ ÚČINKY:

NOSNOST VÝTAHU	4 500 N
TÍHA KABINY	3 450 N
TÍHA RÁMU	1 450 N
TÍHA OPERÁTORU	620 N
TÍHA LAN	980 N

TECHNICKÉ DOKUMENTY:

VÝROBNÍ Č.	-
VÝPOČET SOUČÁSTI	-
TECHNICKÁ ZPRÁVA	-
HYDRAU. POHON	-
KNIHA VÝTAHU	-

SÍLY PŮSOBÍCÍ NA STAVEBNÍ KONSTRUKCI [N]:

SÍLA PŮSOBÍCÍ NA PODLAHU STROJOVNY (STĚNU ŠACHTY) V MÍSTĚ ZÁVĚSU KLECE	F1= 7 600 N
SÍLA PŮSOBÍCÍ NA PODLAHU STROJOVNY (STĚNU ŠACHTY) V MÍSTĚ ZÁVĚSU PROTIVÁHY	F2= 5 700 N
SÍLA PŮSOBÍCÍ NA VODÍTKA VE SM ĚRU OSY X - PŮSOBENÍ ZACH./NOR. PROVOZ	FX = 550 / 200 N
SÍLA PŮSOBÍCÍ NA VODÍTKA VE SM ĚRU OSY Y - PŮSOBENÍ ZACH./NOR. PROVOZ	FY = 450 / 200 N
SÍLA NA PODLAHU STROJOVNY / SÍLA NA ROŠT PŘENÁŠEJÍCÍ DO BUDOVY	R1 = 9 000 N
SÍLA POD VODÍTKY KLECE NA DNO PROHLUBN Ě PŘI VYBAVENÍ ZACHYCOVA ČÚ	R2 = 17 500 N
SÍLA NA DNO ŠACHTY OD VODÍTEK PROTIVÁHY	R3 = 1 100 N
SÍLA POD NÁRAZNÍKY KLECE PŘI DOSEDNUTÍ KLECE NA NÁRAZNÍKY	R4 = 40 100 N
SÍLA NA DNO ŠACHTY OD NÁRAZNÍKŮ PROTIVÁHY	R5 = 30 200 N

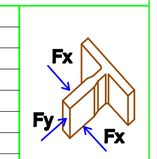

POZN.: SÍLY R2,R3,R4,R5, PŮSOBÍ NA DNO PROHLUBNĚ SAMOSTATNĚ, NIKDY NEDOCHÁZÍ K SOUČASNÉMU PŮSOBENÍ TĚCHTO SILOVÝCH ÚČINKŮ

NOSNÉ ORGÁNY	5x(96,5 - 113 m	NÁRAZNÍKY KLECE	1xD2
VYVAŽOVACÍ PROST Ř.	OCEL. RÁM. + OCEL. ZÁVAŽÍ	NÁRAZNÍKY PROTIVÁHY	1xD2
POHON	-	VODÍTKA KLECE	T 82x68x9 NOVÁ
RÁM KLECE	TLM10-MAXI	VODÍTKA PROTIVÁHY	T 50x50x5 NOVÁ
ZÁVĚS KLECE/PROTIVÁHY	PRUŽNÝ/PEVNÝ	PROSTŘEDÍ	ZÁKLADNÍ +5°C AŽ +40°C
ŠACHETNÍ DVEŘE	RUČNÍ 800x2000 mm	ŘÍZENÍ	SBĚRNÉ SMĚREM DOLŮ
TÍHA KLECE	5 520 N	NAPÁJENÍ	3/N/PE/AC/400/230V, 50 Hz
TÍHA VYV. ZÁVAŽÍ	7 545 N	JMENOVITÁ RYCHLOST	1,0 m/s

OZNAČENÍ VÝTAHU	NOSNOST (kg)	POČET OSOB	RYCHLOST (m/s)	ZDVIH (m)	POČET JÍZD/HOD	STROJ VÝKON (kW)
LC DoubleSpace	450	6	1	25 m	180	SICOR SG15 - 4,17 Kw

LC Double 450 1:2 - 25m, bezpřevod, naboku ocel, stroj naboku, 1150x1600

LIFT COMPONENTS s.r.o.
výtahy, výtahové komponenty, plošiny